CAME

FA00976M4A

FTX20DGS / FTX20DLS

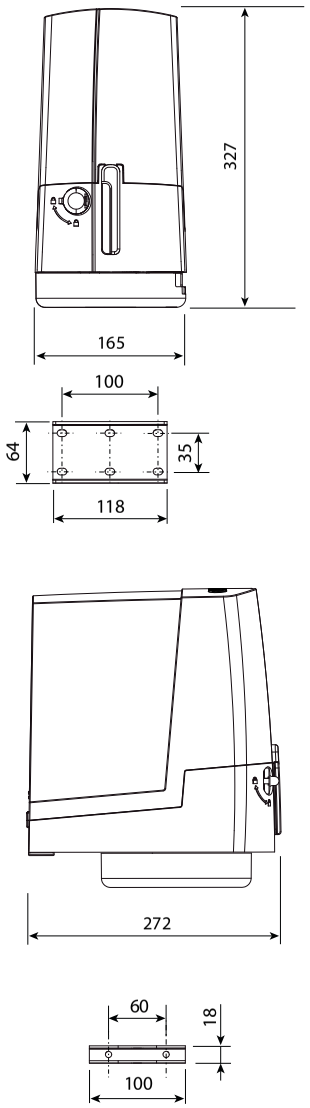

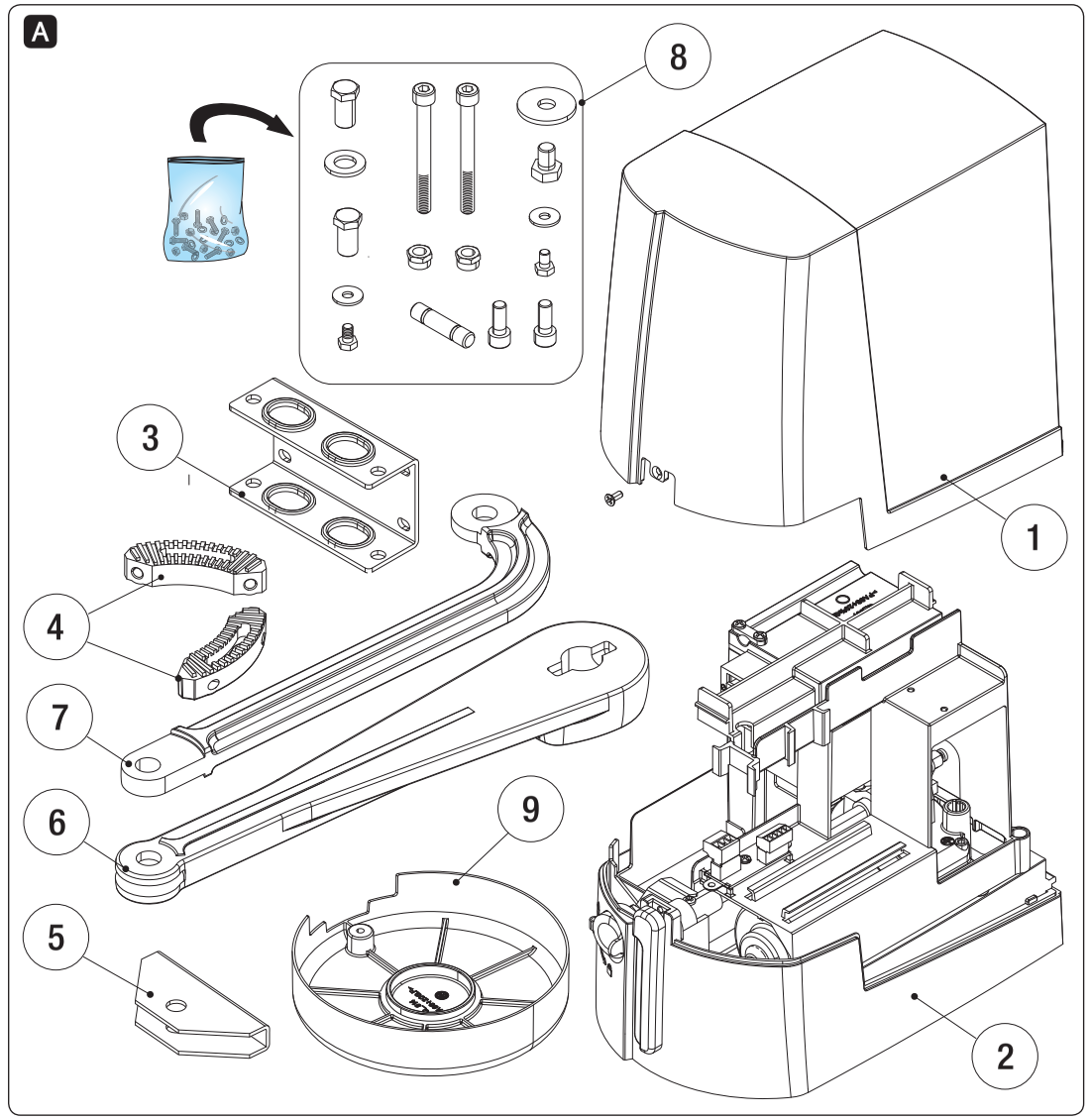

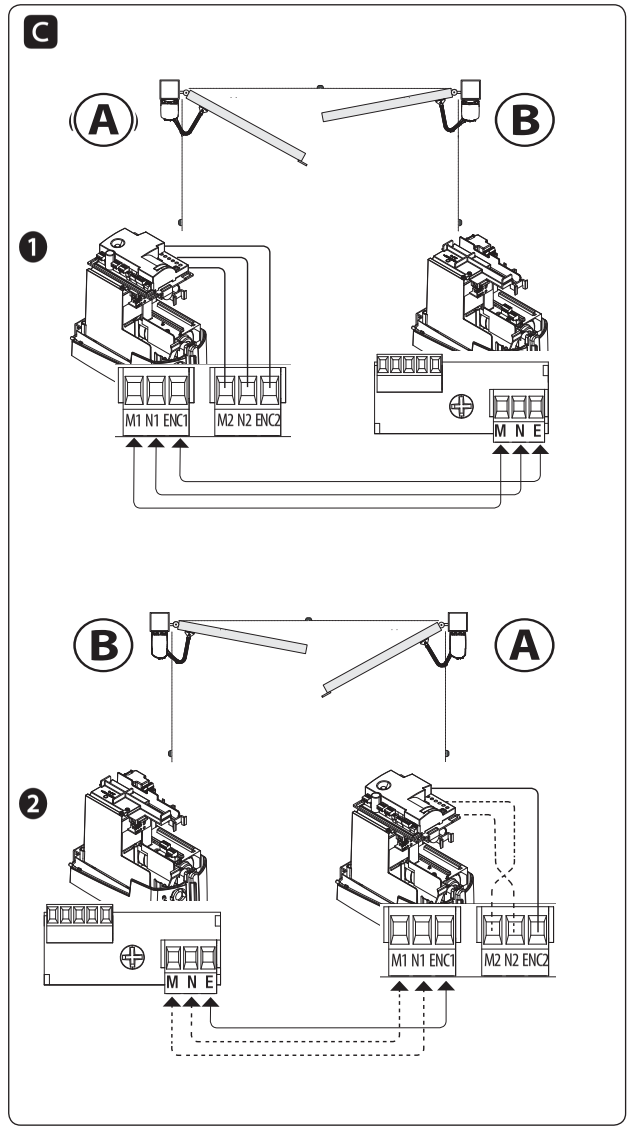

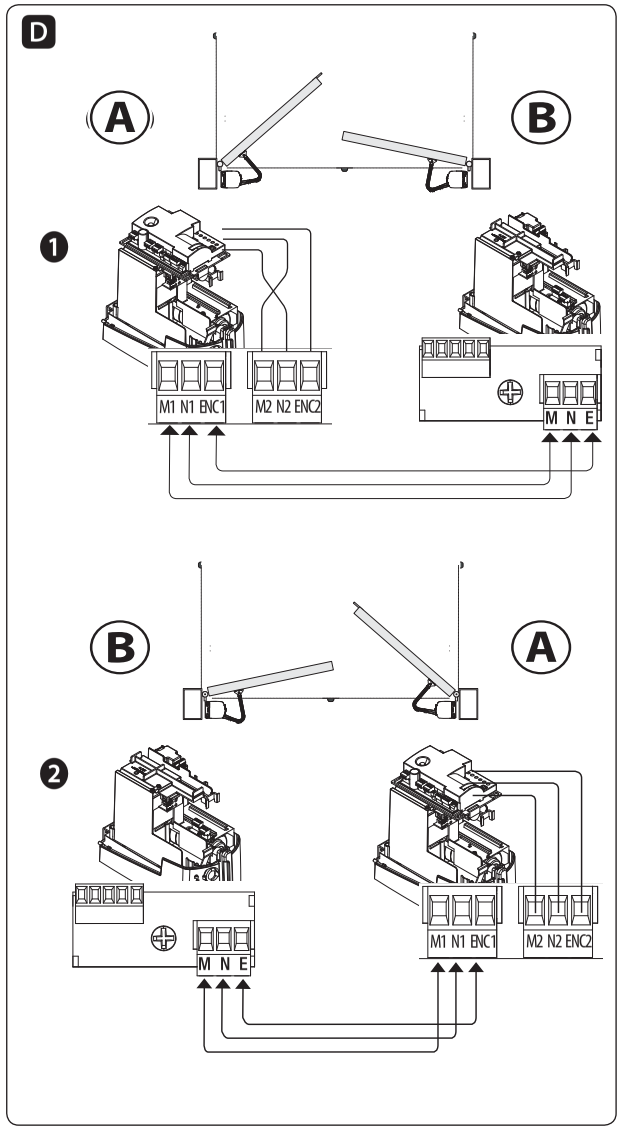

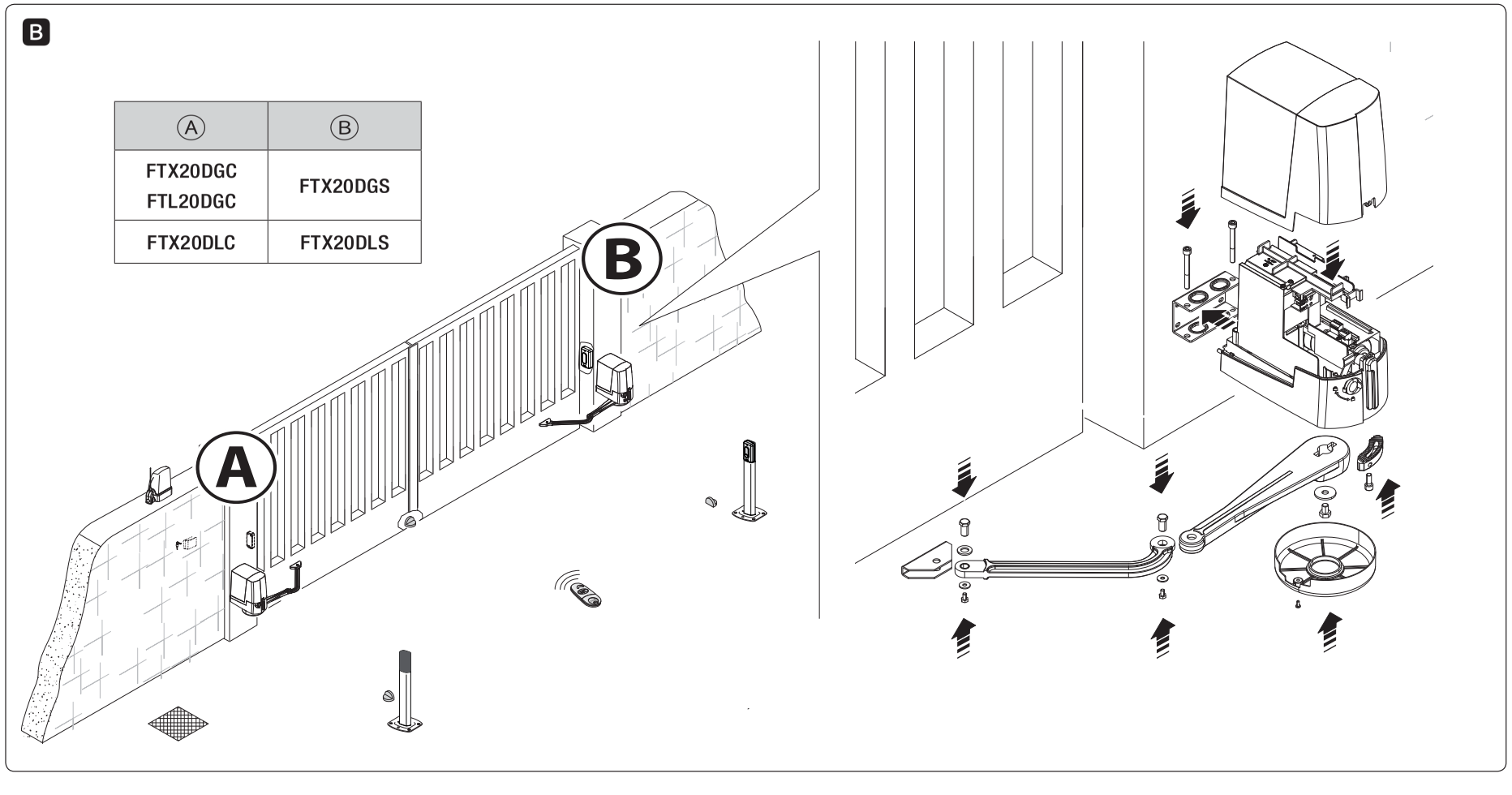

Ⓐ	Ⓑ
FTX20DGC FTL20DGC	FTX20DGS
FTX20DLC	FTX20DLS

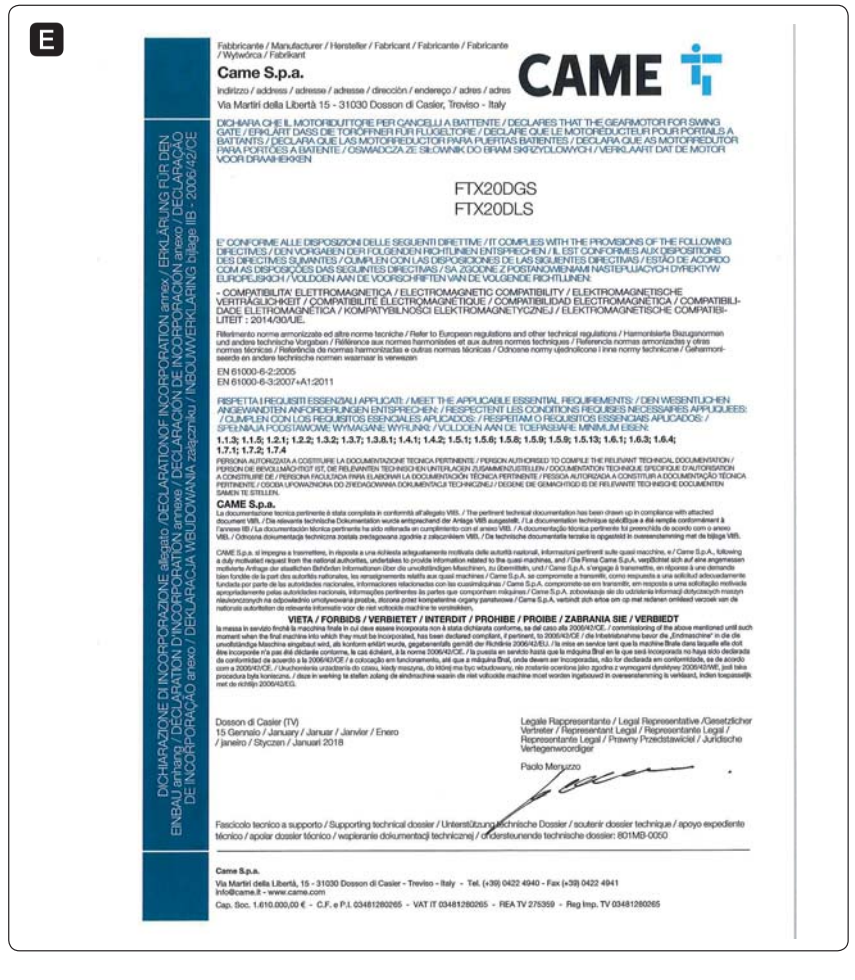

IT	Italiano
EN	English
FR	Français
RU	Русский

CAME S.P.A.
Via Martiri Della Libertà, 15
31030 - Dosson di Casier
Treviso - Italy

CAME.COM

ITALIANO

Descrizione

Motoriduttore irreversibile con encoder per l'abbinamento esclusivo alle automazioni delle serie FTX e FTL.

Descrizione delle parti A

1. Coperchio
2. Motoriduttore
3. Staffa pilastro
4. Fermi meccanici di finecorsa
5. Staffa cancello
6. Braccio di trasmissione
7. Braccio condotto
8. Accessori di fissaggio
9. Protezione braccio di trasmissione

Dati tecnici

Modello	FTX20DGS / FTX20DLS
Grado di protezione (IP)	44
Alimentazione motore (V)	24 DC
Potenza (W)	140
Tempo di apertura a 90° (s)	19 ÷ 25
Cicli/ora	40
Pressione acustica (dBA)	≤ 70
Coppia (Nm)	180
Temperatura di esercizio (°C)	-20 ÷ 55
Classe dell'apparecchio	III
Rapporto di trasmissione (i)	1 / 1680
Peso (kg)	8

Limiti di impiego

Modello	FTX20DGS / FTX20DLS		
Lunghezza max anta (m)	1	1,7	2
Peso max anta (kg)	250	225	200

Installazione B

Il motoriduttore è una "quasi-macchina" ai sensi della Direttiva Macchine 2006/42/CE ed è destinato ad essere incorporato o assemblato ad altre macchine o ad altre quasi-macchine o apparecchi per costituire una macchina disciplinata dalla suddetta direttiva. Per l'installazione, l'uso, la manutenzione e per quanto concerne la sicurezza durante queste operazioni, consultare il manuale fornito con l'automazione FTX20DGC/DLC o FTL20DGC.

Collegamenti elettrici C

Motoriduttore installato a destra e automazione installata a sinistra (vista interna) .

❶ L'automazione chiude per seconda.

Motoriduttore installato a sinistra e automazione installata a destra (vista interna).

❷ L'automazione chiude per seconda.

Collegamenti per apertura verso l'esterno D

Tipo e sezione minima cavi

Collegamento	Tipo di cavo	Numero e sezione cavo	Lunghezza max cavo
Motoriduttore	FROR CEI 20-22 CEI EN 50267-2-1	3 x 1 mm²	10 m

Dichiarazione di incorporazione E

Il prodotto è conforme alle direttive di riferimento vigenti.

Dismissione e smaltimento - I componenti dell'imballo (cartone, plastiche, etc.) sono assimilabili ai rifiuti solidi urbani. I componenti del prodotto (metalli; schede elettroniche, batterie, etc.) vanno separati e differenziati. Per le modalità di smaltimento verificare le regole vigenti nel luogo d'installazione.
NON DISPERDERE NELL'AMBIENTE!
I dati e le informazioni indicate in questo manuale sono da ritenersi suscettibili di modifica in qualsiasi momento e senza obbligo di preavviso.

ENGLISH

Description

Irreversible gearmotor with encoder exclusively for pairing FTX and FTL-series gate operators.

Description of parts A

1. Cover
2. Gearmotor
3. Post brace
4. Mechanical endstops
5. Gate brace
6. Transmission arm
7. Joint arm
8. Fastening accessories
9. Transmission arm protection

Technical data

Model	FTX20DGS / FTX20DLS
Protection rating (IP)	44
Motor power supply (V)	24 DC
Power (W)	140
Opening time at 90° (s)	19 ÷ 25
Cycles/hour	40
Acoustic pressure (dBA)	≤ 70
Torque (Nm)	180
Operating temperature (°C)	-20 ÷ 55
Apparatus class	III
Reduction ration (i)	1 / 1680
Weight (Kg)	8

Limits to use

Model	FTX20DGS / FTX20DLS		
Maximum gate-leaf length (m)	1	1.7	2
Maximum gate-leaf weight (kg)	250	225	200

Installing B

This gearmotor is considered "partly-completed machinery", pursuant to Machinery Directive 2006/42/CE, and as such, is meant to be incorporated or assembled to other machinery or other partly-completed machinery or apparatuses to build machinery that is regulated by said Directive. Refer to the manual supplied with the FTX20DGC/DLC or FTL20DGC gate operator for installing, operating or maintenance issues, as well as for any safety concerns regarding such issues.

Electrical wiring C

Gearmotor installed on the right and operator installed on the left (inner view).

❶ The operator closes second.

Gearmotor installed on the left and operator installed on the right (inner view).

❷ The operator closes second.

Connections for outward opening. D

Cable type and minimum section

Connection	Cable type	Cable number and section	Maximum cable length
Gearmotor	FROR CEI 20-22 CEI EN 50267-2-1	3 x 1 mm²	10 m

Declaration of incorporation E

This product complies with the law.

Dismantling and disposal- The packaging materials (cardboard, plastic, and so on) should be disposed of as solid household waste. The product components (metals; control boards, batteries, etc.) should be sorted for recycling. Check your local laws to properly dispose of the materials.
DISPOSE OF RESPONSIBLY!
The data and information shown in this manual are to be considered as subject to change at any time and without the need for any advance warning.

FRANÇAIS

Description

Motoréducteur irréversible avec encodeur à associer exclusivement aux automatismes des séries FTX et FTL.

Description des parties A

1. Couvercle
2. Motoréducteur
3. Étrier pilier
4. Butées de fin de course mécaniques
5. Étrier portail
6. Bras de transmission
7. Bras courbé
8. Accessoires de fixation
9. Protection bras de transmission

Données techniques

Modèle	FTX20DGS / FTX20DLS
Degré de protection (IP)	44
Alimentation moteur (V)	24 DC
Puissance (W)	140
Temps d'ouverture à 90° (s)	de 19 à 25
Cycles/heure	40
Pression acoustique (dBA)	≤ 70
Couple (Nm)	180
Température de fonctionnement (°C)	de -20 à 55
Classe de l'appareil	III
Rapport de transmission (i)	1 / 1680
Poids (Kg)	8

Limites d'utilisation

Modèle	FTX20DGS / FTX20DLS		
Longueur max. vantail (m)	1	1,7	2
Poids max. vantail (Kg)	250	225	200

Installation B

Le motoréducteur est, conformément à la Directive Machines 2006/42/CE, une « quasi-machine ». Il est en effet destiné à être incorporé ou assemblé à d'autres machines ou à d'autres quasi-machines ou équipements en vue de constituer une machine à laquelle s'applique la directive susmentionnée. Pour l'installation, l'utilisation, l'entretien et tout ce qui concerne la sécurité durant ces opérations, consulter le manuel fourni avec l'automatisme FTX20DGC/DLC ou FTL20DGC.

Branchements électriques C

Motoréducteur installé à droite et automatisme installé à gauche (vue interne).

❶ L'automatisme ferme en deuxième.

Motoréducteur installé à gauche et automatisme installé à droite (vue interne).

❷ L'automatisme ferme en deuxième.

Connexions pour l'ouverture vers l'extérieur D

Type et section minimale des câbles

Connexion	Type de câble	Numéro et section du câble	Longueur max. câble
Motoréducteur	FROR CEI 20-22 CEI EN 50267-2-1	3 x 1 mm²	10 m

Déclaration d'incorporation E

Ce produit est conforme aux directives de référence en vigueur.

Mise au rebut et élimination - Les composants de l'emballage (carton, plastiques, etc.) sont assimilables aux déchets urbains solides. Les composants du produit (métaux, cartes électroniques, batteries, etc.) doivent être triés et différenciés. Pour les modalités d'élimination, vérifier les normes en vigueur sur le lieu d'installation.
NE PAS JETER DANS LA NATURE !
Les données et les informations contenues dans ce manuel sont susceptibles de subir des modifications à tout moment et sans aucun préavis.

РУССКИЙ

Описание

Самоблокирующийся привод с энкодером, предназначенный для работы с автоматикой серий FTX и FTL.

Основные компоненты A

1. Крышка
2. Привод
3. Монтажный кронштейн
4. Упоры рычага
5. Скоба
6. Прямой рычаг
7. Изогнутый рыча
8. Крепежные принадлежности
9. Защитная крышка рычага

Технические характеристики

Модель	FTX20DGS / FTX20DLS
Класс защиты (IP)	44
Электропитание двигателя (В)	=24 В
Мощность (Вт)	140
Время открывания на 90° (с)	19 — 25
Циклов/час	40
Звуковая мощность (дБА)	≤ 70
Крутящий момент (Нм)	180
Диапазон рабочих температур (°C)	-20 — 55
Класс устройства	III
Передаточное отношение (i)	1 / 1680
Масса (кг)	8

Ограничения по применению

Модель	FTX20DGS / FTX20DLS		
Максимальная длина створки (м)	1	1,7	2
Макс. масса створки (кг)	250	225	200

Монтаж B

Согласно Директиве о машинном оборудовании 2006/42/CE, привод — это частично завершенная машина, предназначенная исключительно для встроенного монтажа или интеграции в другие машины или частично завершенные машины и механизмы для создания машины, соответствующей требованиям Директивы. Монтаж, эксплуатация, техническое обслуживание, а также правила и нормы техники безопасности во время проведения этих работ описаны в руководстве, прилагаемом к приводам FTX20DGC/DLC или FTL20DGC.

Электрические подключения C

❶ Монтаж привода справа (вид изнутри) и автоматики с задержкой при закрывании слева.

❷ Монтаж привода слева (вид изнутри) и автоматики с задержкой при закрывании справа.

Подключения для открывания наружу D

Тип и минимальное сечение кабелей

Подключение	Тип кабеля	Количество и сечение кабелей	Макс. длина кабеля
Привод	FROR CEI 20-22 CEI EN 50267-2-1	3 x 1 мм²	10 м

Декларация о соответствии компонентов E

Изделие соответствует требованиям действующих норм безопасности.

Утилизация — Упаковочные материалы (картон, пластмасса и т. д.) могут быть утилизированы как бытовые отходы. Материалы и компоненты изделия (металл, электронные платы, элементы питания и т.д.) необходимо разделить перед утилизацией. Утилизацию изделия необходимо проводить в соответствии с действующим законодательством местности, в которой производилась его эксплуатация.
НЕ ЗАГРЯЗНЯЙТЕ ОКРУЖАЮЩУЮ СРЕДУ!
Содержание данного руководства может быть изменено в любое время и без предварительного уведомления.