CAME BPT

FB00853M4A

Agata VCB-L

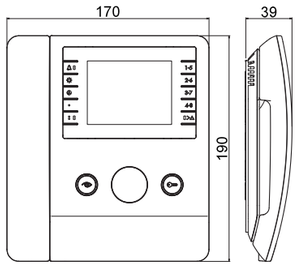

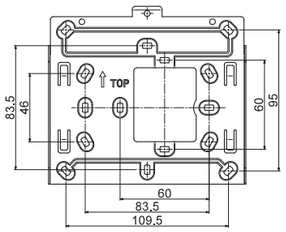

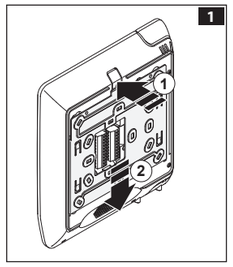

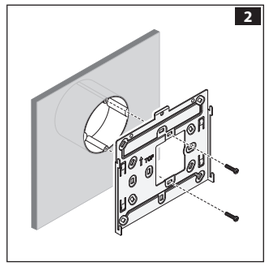

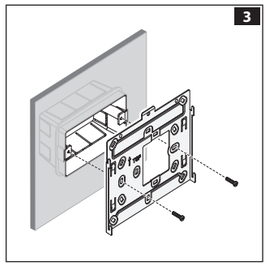

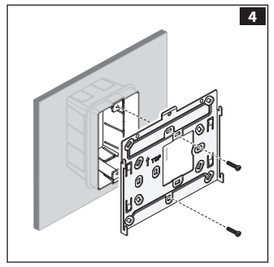

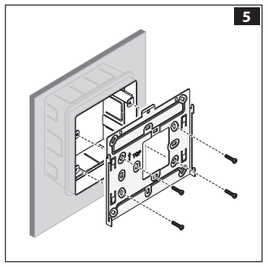

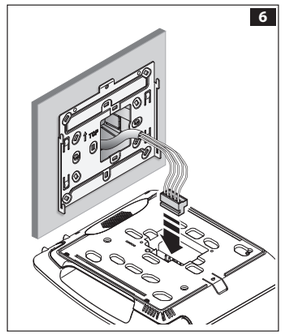

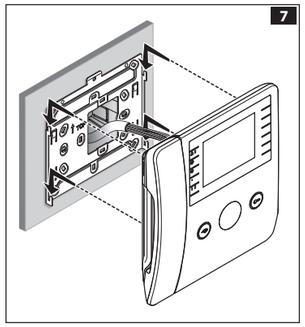

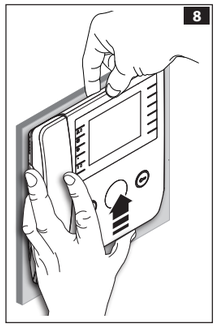

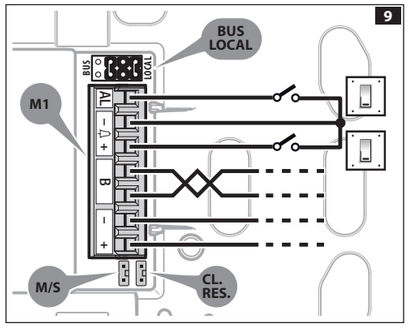

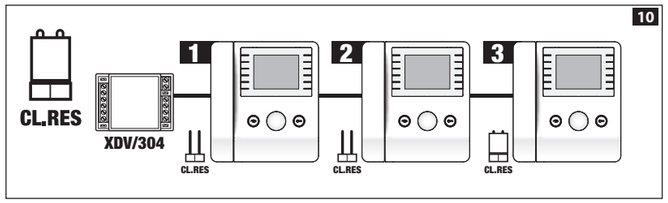

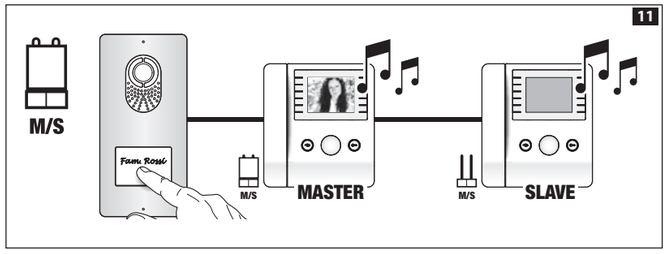

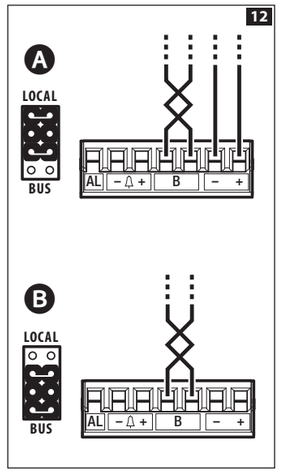

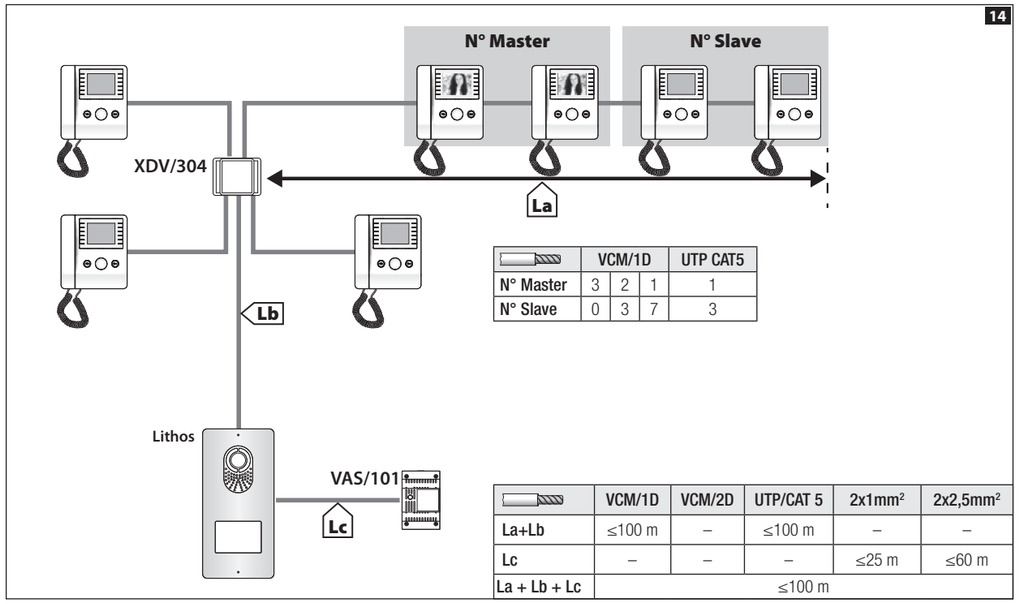

	VCM/1D			UTP CAT5
N° Master	3	2	1	1
N° Slave	0	3	7	3

	VCM/1D	VCM/2D	UTP/CAT 5	2x1mm²	2x2,5mm²
La+Lb	≤100 m	–	≤100 m	–	–
Lc	–	–	–	≤25 m	≤60 m
La + Lb + Lc	≤100 m				

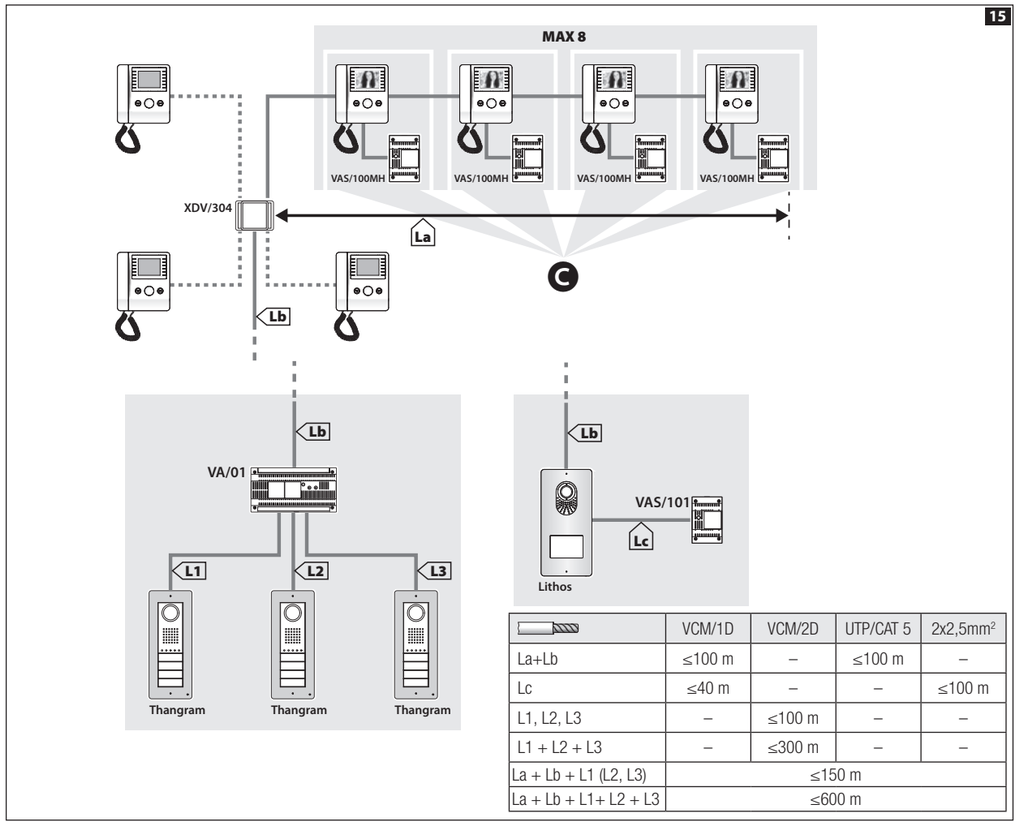

	VCM/1D	VCM/2D	UTP/CAT 5	2x2,5mm²
La+Lb	≤100 m	–	≤100 m	–
Lc	≤40 m	–	–	≤100 m
L1, L2, L3	–	≤100 m	–	–
L1 + L2 + L3	–	≤300 m	–	–
La + Lb + L1 (L2, L3)	≤150 m			
La + Lb + L1+ L2 + L3	≤600 m			

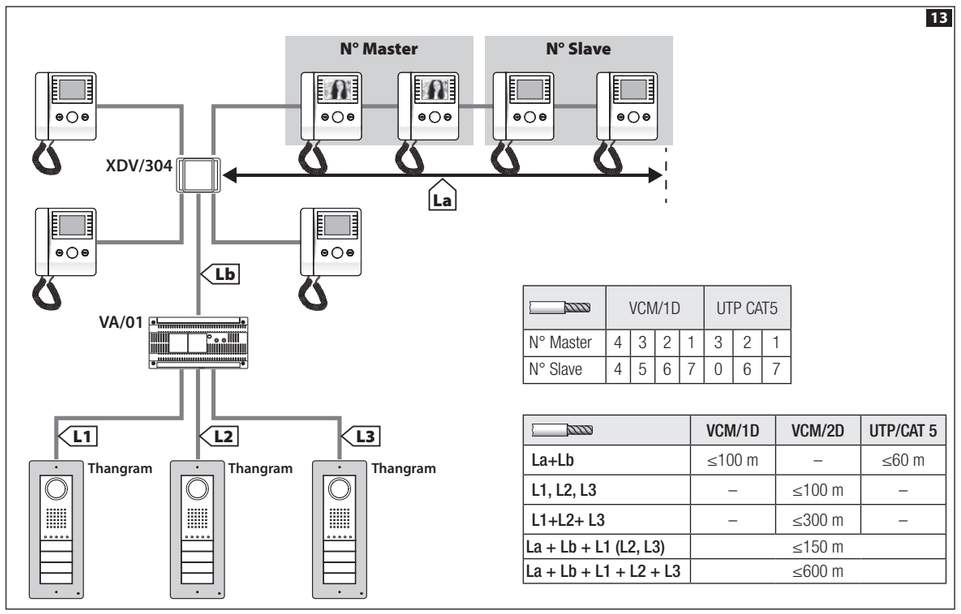

	VCM/1D				UTP CAT5		
N° Master	4	3	2	1	3	2	1
N° Slave	4	5	6	7	0	6	7

	VCM/1D	VCM/2D	UTP/CAT 5
La+Lb	≤100 m	–	≤60 m
L1, L2, L3	–	≤100 m	–
L1+L2+ L3	–	≤300 m	–
La + Lb + L1 (L2, L3)	≤150 m		
La + Lb + L1 + L2 + L3	≤600 m		

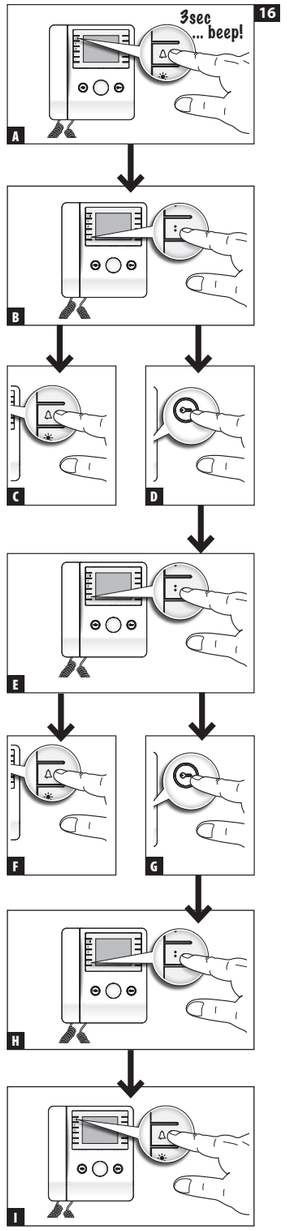

IT	Italiano
EN	English
FR	Français
RU	Русский

CAME S.P.A.
Via Martiri Della Libertà, 15
31030 - Dosson di Casier
Treviso - Italy

CAME.COM

ITALIANO

Avvertenze generali

- Leggere attentamente le istruzioni, prima di iniziare l'installazione ed eseguire gli interventi come specificato dal costruttore.
- L'installazione, la programmazione, la messa in servizio e la manutenzione del prodotto deve essere effettuata solo da personale tecnico qualificato ed opportunamente addestrato nel rispetto delle normative vigenti ivi comprese le osservanze sulla prevenzione infortuni.
- Prima di effettuare ogni operazione di pulizia o di manutenzione, togliere l'alimentazione.
- L'apparecchio dovrà essere destinato solo all'uso per il quale è stato studiato.
- Il costruttore non può comunque essere considerato responsabile per eventuali danni derivanti da usi impropri, erronei ed irragionevoli.

Descrizione

Derivato interno videocitofonico intercomunicante alimentabile localmente.

Morsettiera M1 9

AL Ingresso allarme
– 🔔 + Chiamata da pianerottolo
B Ingresso linea BUS
– + Alimentazione locale

Resistenza di fine linea (CL.RES) 10.
Il ponticello deve essere inserito solo nell'ultimo dispositivo della linea.

Selettore master/slave (M/S) 11.
Se due o più derivati sono stati configurati per rispondere ad una stessa chiamata, solo sul/sui derivati master viene visualizzata l'immagine in anteprima del chiamante.

Selettore fonte di alimentazione 12.
Ⓐ Posizione del ponticello con dispositivo alimentato localmente.
Ⓑ Posizione del ponticello con dispositivo alimentato da BUS.

Dati tecnici

Tipo	Agata VCB-L
Alimentazione locale (VDC)	14÷18
Assorbimento massimo con alimentazione locale (mA)	135
Alimentazione da BUS (VDC)	15 ÷ 20
Assorbimento massimo con alimentazione da BUS (mA)	175
Assorbimento singolo LED (mA)	1
Temperatura di stoccaggio (°C)	-25 ÷ +70
Temperatura di funzionamento (°C)	+5 ÷ +40
Grado IP	IP 30
Standard video	PAL/NTSC
Display LCD TFT (pollici)	3,5

Installazione

- 1 Premere il pulsante ①; sganciare il supporto dal dispositivo facendolo scorrere ②.
- Fissare il supporto alla scatola da incasso: tonda Ø 60mm 2, rettangolare 503 3 4, rettangolare 506E 5 oppure alla scatola incasso di Ophera (PHI). Utilizzare le viti in dotazione, rispettare l'indicazione TOP ed evitare il serraggio eccessivo delle viti.

Installare il dispositivo ad un'altezza adeguata all'utente.

- Eseguire i collegamenti e agganciare il dispositivo al supporto 6 7.
- Per sganciare l'apparecchio dal supporto premere il pulsante e sollevare il dispositivo 8.

Limiti dell'impianto 13 14 15

L'accensione contemporanea di 4 monitor è possibile solo in impianti Mono/Bifamiliari con DVC+VA/01 (schema 13).

15 Ⓒ Derivati alimentati localmente.

Configurazione melodie 16

☞ **Bisogna eseguire, in successione, tutte le fasi di programmazione descritte di seguito:**

1-Ingresso in Programmazione.
Premere e mantenere premuto il pulsante 🔔 per 3 secondi. Un breve segnale acustico e il LED lampeggiante confermano l'ingresso in programmazione A.

2-Programmazione della melodia associata alla chiamata dal posto esterno.
Per ascoltare in sequenza le melodie premere il tasto ⁝ B.
Per selezionare la melodia ed uscire dalla programmazione, premere il pulsante 🔔 C.
Per selezionare la melodia e proseguire con la programmazione premere il tasto 🔑 D.

3- Programmazione della melodia associata alla chiamata dal pianerottolo.
Per ascoltare in sequenza le melodie premere il tasto ⁝ E.
Per selezionare la melodia ed uscire dalla programmazione premere il tasto 🔔 F.
Per selezionare la melodia e proseguire con la programmazione premere il tasto 🔑 G.

4- Programmazione del numero di squilli di chiamata.
Premere il tasto ⁝ tante volte quanti sono gli squilli desiderati (da 1 a 6 squilli) H.
Dopo 3 secondi dall'ultima pressione del tasto verrà riprodotta la chiamata selezionata per il numero di squilli prescelto.

Per uscire dalla programmazione premere il tasto 🔔 I.

☞ **Per la programmazione della chiamata, vedere la documentazione dei posti esterni.**

Il prodotto è conforme alle direttive di riferimento vigenti.

Dismissione e smaltimento. Non disperdere nell'ambiente l'imballaggio e il dispositivo alla fine del ciclo di vita, ma smaltirli seguendo le norme vigenti nel paese di utilizzo del prodotto. I componenti riciclabili riportano simbolo e sigla del materiale.
I DATI E LE INFORMAZIONI INDICATE IN QUESTO MANUALE SONO DA RITENERSI SUSCETTIBILI DI MODIFICA IN QUALSIASI MOMENTO E SENZA OBBLIGO DI PREAVVISO. LE MISURE, SE NON DIVERSAMENTE INDICATO, SONO IN MILLIMETRI.

ENGLISH

General precautions

- Read the instructions carefully before beginning the installation and carry out the actions as specified by the manufacturer.
- The installation, programming, commissioning and maintenance of the product must be carried out only by qualified technical personnel, correctly trained with regard to respecting the regulations in force, including the implementation of accident prevention measures.
- Before carrying out any cleaning or maintenance operation, disconnect the power supply.
- The equipment must be destined only for the use for which it was designed.
- The manufacturer declines all liability for any damage as a result of improper, incorrect or unreasonable use.

Description

Locally powered intercom internal video receiver.

Terminal board M1 9

AL Alarm input
– 🔔 + Doorbell
B BUS line input
– + Local power supply

Closing resistance (CL.RES) 10.
The jumper should be inserted in the last device in the line only.

Master/Slave selector (M/S) 11.
If one or more receivers have been configured to respond to the same call, the preview image of the caller is shown only on the master device(s).

Power source selector 12.
Ⓐ Position of the jumper with locally powered device.
Ⓑ Position of the jumper with BUS-powered device.

Technical data

Type	Agata VCB-L
Local power supply (VDC)	14-18
Maximum consumption with local power supply (mA)	135
Power supply by BUS (VDC)	15 - 20
Maximum consumption with BUS power supply (mA)	175
Single LED consumption (mA)	1
Storage temperature (°C)	-25 to +70
Operating temperature (°C)	+5 to +40
IP Rating	IP 30
Video standard	PAL/NTSC
LCD TFT display (inches)	3.5

Installation

- 1 Press the ① button; unhook the support from the device, sliding it downwards ②.
- Fasten the support to the recessed box: round 60 mm Ø 2, 503 rectangular 3 4, 506E rectangular 5 or the Ophera (PHI) recessed box. Use the screws provided, observe the direction marked "TOP" and avoid overtightening the screws.

Install the device at a suitable height for the user.

- Make the connections and fit the device onto the support 6 7.
- To unfasten the unit from the support press the button and lift the device 8.

System limits 13 14 15

4 monitors can be turned on at the same time with single/two-family systems with DVC+-VA/01 only (13).

15 Ⓒ Locally powered receivers.

Configuring melodies 16

☞ **Perform each of the following programming-steps, in succession.**

1-Enter programming mode.
Press and keep pressed the 🔔 button for three seconds. A buzzing sound and a flashing LED confirm that you have entered the programming mode A.

2-Programming the melody associated to the call from the entry panel.
To listen to the melodies in sequence, press button ⁝ B.
To select the melody and exit the programming mode, press button 🔔 C.
To select the melody and continue in programming mode, press button 🔑 D.

3- Programming the melody associated to a call from the landing.
To listen to melodies in sequence, press button ⁝ E.
To select the melody and exit the programming mode, press button 🔔 F.
To select the melody and continue in programming mode, press button 🔑 G.

4-Programming the number of rings per call.
Press the button ⁝ as many times as the number of rings you want (from 1 to 6 rings) H.
After three seconds from the last pressing of a button, the call will be made with the number of selected rings.
To exit the programming mode, press button 🔔 I.

☞ **To program a call, see the literature for entry panels.**

FC - This device complies with Part 15 of the FCC Rules. Operation is subject to the following two conditions: (1) this device may not cause harmful interference and (2) this device must accept any interference received, including interference that may cause undesired operation.
This product complies with the relevant directives in force.

Decommissioning and disposal. Dispose of the packaging and the device at the end of its life cycle responsibly, in compliance with the laws in force in the country where the product is used. The recyclable components are marked with a symbol and the material's ID marker.
THE DATA AND INFORMATION SHOWN IN THIS MANUAL ARE TO BE CONSIDERED AS SUBJECT TO CHANGE AT ANY TIME AND WITHOUT THE NEED FOR ANY ADVANCE WARNING. MEASUREMENTS, UNLESS OTHERWISE INDICATED, ARE IN MILLIMETRES.

FRANÇAIS

Instructions générales

- Lire attentivement les instructions avant de commencer l'installation et effectuer les interventions comme indiqué par le fabricant.
- L'installation, la programmation, la mise en service et l'entretien du produit ne doivent être effectués que par un personnel technique qualifié et convenablement formé, conformément aux normes légales en vigueur, y compris les dispositions concernant la prévention des accidents.
- Avant toute opération de nettoyage ou d'entretien, veuillez mettre le dispositif hors tension.
- L'appareil doit être uniquement utilisé dans le but pour lequel il a été conçu.
- Le fabricant ne peut toutefois être tenu pour responsable des éventuels dommages qui naîtraient d'une utilisation erronée ou déraisonnable.

Description

Poste interne du portier vidéo intercommunicant pouvant être alimenté localement.

Bornier M1 9

AL Entrée alarme
– 🔔 + Appel depuis palier
B Entrée ligne BUS
– + Alimentation locale

Résistance de fin de ligne (CL.RES) 10.
Le cavalier ne doit être inséré que dans le dernier dispositif de la ligne.

Sélecteur master/slave (M/S) 11.
Si deux ou plusieurs postes ont été configurés pour répondre à un même appel, l'image en avant-première de l'appelant ne s'affichera que sur le/les poste/s master.

Sélecteur de la source d'alimentation 12.
Ⓐ Position du cavalier avec dispositif alimenté localement.
Ⓑ Position du cavalier avec dispositif alimenté depuis BUS.

Données techniques

Type	Agata VCB-L
Alimentation locale (VDC)	14÷18
Absorption maximum avec alimentation locale (mA)	135
Alimentation depuis BUS (VDC)	15 ÷ 20
Absorption maximum avec alimentation depuis BUS (mA)	175
Courant absorbé par LED (mA)	1
Température de stockage (°C)	-25 ÷ +70
Température de fonctionnement (°C)	+5 ÷ +40
Indice IP	IP 30
Standard vidéo	PAL/NTSC
Écran LCD TFT (pouces)	3,5

Installation

- 1 Appuyer sur le bouton ① ; décrocher le support du dispositif en le faisant glisser ②.
- Fixer le support au boîtier à encastrer : rond Ø 60mm 2, rectangulaire 503 3 4, rectangulaire 506E 5 ou au boîtier à encastrer de Ophera (PHI). Utiliser les vis fournies, respecter l'indication TOP et éviter un serrage excessif des vis.

Installer le dispositif à une hauteur adaptée à l'utilisateur.

- Effectuer les branchements et accrocher le dispositif au support 6 7.
- Pour décrocher l'appareil du support, appuyer sur le bouton et soulever le dispositif 8.

Limites de l'installation 13 14 15

L'allumage simultané de 4 écrans n'est possible que sur les installations Unifamiliales/Bifamiliales avec DVC+VA/01 (schéma 13).

15 Ⓒ Postes alimentés localement.

Configuration des mélodies 16

☞ **Effectuer, l'une après l'autre, toutes les phases de programmation décrites ci-après :**

1-Entrée en mode programmation.
Appuyer sur le bouton 🔔 et le laisser enfoncé pendant 3 secondes. Un signal sonore bref et le clignotement de la LED confirment l'entrée en mode programmation A.

2-Programmation de la mélodie associée à l'appel provenant du poste extérieur.
Pour écouter les mélodies l'une après l'autre, appuyer sur la touche ⁝ B.
Pour sélectionner la mélodie et sortir de la programmation, appuyer sur le bouton 🔔 C.
Pour sélectionner la mélodie et poursuivre la programmation, appuyer sur la touche 🔑 D.

3- Programmation de la mélodie associée à l'appel provenant du palier.
Pour écouter les mélodies l'une après l'autre, appuyer sur la touche ⁝ E.
Pour sélectionner la mélodie et sortir de la programmation, appuyer sur la touche 🔔 F.
Pour sélectionner la mélodie et poursuivre la programmation, appuyer sur la touche 🔑 G.

4- Programmation du nombre de sonneries de l'appel.
Appuyer sur la touche ⁝ autant de fois que le nombre de sonneries souhaité (de 1 à 6 sonneries) H.
Au bout de 3 secondes à compter du dernier enfoncement de la touche, l'appel sélectionné sera reproduit selon le nombre de sonneries choisi.
Pour sortir du menu de programmation, appuyer sur la touche 🔔 I.

☞ **Pour la programmation de l'appel, voir la documentation des postes extérieurs.**

Le produit est conforme aux directives de référence en vigueur.

Démantèlement et élimination. Ne pas jeter les emballages et l'appareil dans la nature à la fin du cycle de vie, mais veuillez les éliminer conformément à la réglementation en vigueur dans le Pays d'utilisation du produit. Les composants recyclables portent le symbole et le sigle du matériau.
LES DONNÉES ET INFORMATIONS DE CE MANUEL SONT CONSIDÉRÉES COMME SUSCEPTIBLES DE MODIFICATIONS À TOUT MOMENT ET SANS PRÉAVIS. LES MESURES, SAUF AUTRES INDICATIONS, SONT EXPRIMÉES EN MILLIMÈTRES.

РУССКИЙ

Общие предупреждения

- Перед началом работ по установке внимательно ознакомьтесь с инструкциями и выполните установку согласно рекомендациям производителя.
- Установка, программирование, ввод в эксплуатацию и обслуживание продукта должны выполняться только квалифицированным и специально обученным персоналом с соблюдением действующих стандартов, включая требования по охране труда и технике безопасности.
- Перед очисткой или техническим обслуживанием следует отсоединять устройство от источника электропитания.
- Устройство следует использовать только в целях, для которых оно предназначено.
- Производитель не несет никакой ответственности за любые повреждения, возникшие в результате неправильного, некорректного или неоправданного использования.

Описание

Абонентское устройство видеодомофонии с функцией интеркома и локальным питанием.

Клеммная колодка M1 9

AL Питание
– 🔔 + Вход дверного звонка
B Вход шины
– + Локальный источник питания

Резистивная концевая заглушка линии (CL.RES) 10.
Перемычка должна быть установлена только на последнее устройство линии.

Переключатель мастер/подчиненное устройство (M/S) 11.
В случае вызова нескольких абонентских устройств одновременно аудио- и видеосвязь будет активирована только для ведущего (MASTER) устройства (только аудио на остальных).

Селектор источника питания 12.
Ⓐ Положение перемычки с устройством, имеющим локальное питание.
Ⓑ Положение перемычки с устройством, питаемым от шины.

Технические данные

Тип	Agata VCB-L
Локальный источник питания (пост. ток)	14÷18
Максимальное потребление при локальном питании (мА)	135
Питание от шины (пост. ток)	15 ÷ 20
Максимальное потребление при питании от шины (мА)	175
Потребление отд. Светодиода (мА)	1
Температура хранения (°C)	-25 ÷ +70
Рабочая температура (°C)	+5 ÷ +40
Класс IP	IP 30
Видео стандарт	PAL/NTSC
Дисплей LCD TFT (дюймы)	3,5

Установка

- 1 Нажмите клавишу ①; снимите кронштейн с устройства, слегка сдвинув ее ②.
- Закрепите кронштейн на встраиваемой монтажной коробке: круглой Ø 60мм 2, прямоугольной 503 3 4, прямоугольной 506E 5 или встраиваемой коробке Ophera (PHI). Используйте прилагаемые винты, соблюдайте указание ВЕРХ и избегайте чрезмерного затягивания винтов.

Устройство следует устанавливать на высоте, удобной для пользователя.

- После подсоединения, установите устройство на кронштейн 6 7.
- Чтобы отсоединить устройство от опоры, нажмите на клавишу и поднимите устройство 8.

Ограничения системы 13 14 15

Одновременное включение 4 мониторов возможно только для систем на Одну/Две семьи с DVC+VA/01 (схема 13).

15 Ⓒ Абонентские устройства с локальным питанием.

Настройка мелодий 16

☞ **Необходимо последовательно выполнить все этапы программирования, описанные ниже:**

1. Вход в режим программирования.
Нажмите и удерживайте кнопку 🔔 в течение 3 секунд. Короткий звуковой сигнал и мигающий светодиодный индикатор подтвердят вход в режим программирования A.

2. Программирование мелодии вызова с вызывной панели.
Для последовательного прослушивания мелодий нажмите кнопку ⁝ B.
Для выбора мелодии и выхода из режима программирования нажмите кнопку 🔔 C.
Для выбора мелодии и продолжения программирования нажмите кнопку 🔑 D.

3. Программирование мелодии дверного звонка.
Для последовательного прослушивания мелодий нажмите кнопку ⁝ E
Для выбора мелодии и выхода из режима программирования нажмите кнопку 🔔 F.
Для выбора мелодии и продолжения программирования нажмите кнопку 🔑 G.

4. Программирование количества звонков во время вызова.
Нажмите кнопку ⁝ столько раз, сколько звонков требуется для вызова (от 1 до 6) H.
Спустя 3 секунды после последнего нажатия клавиши мелодия вызова будет воспроизведена заданное количество раз.
Для выхода из режима программирования нажмите кнопку 🔔 I.

☞ **Информация о программировании вызовов приведена в документации на вызывные панели.**

Изделие соответствует применимым директивам.

Прекращение использования и утилизация. Не выбрасывайте упаковку и устройство в конце жизненного цикла, утилизируйте их в соответствии с действующими в стране использования продукта нормами. Компоненты, пригодные для повторного использования, отмечены специальным символом с обозначением материала.
ДАННЫЕ И ИНФОРМАЦИЯ, СОДЕРЖАЩАЯСЯ В ДАННОМ РУКОВОДСТВЕ, МОГУТ БЫТЬ ИЗМЕНЕНЫ В ЛЮБОЕ ВРЕМЯ БЕЗ ПРЕДВАРИТЕЛЬНОГО УВЕДОМЛЕНИЯ. РАЗМЕРЫ, ЕСЛИ НЕ УКАЗАНО ИНОЕ, В МИЛЛИМЕТРАХ.